DAP

GEBRUIKERSHANDLEIDING

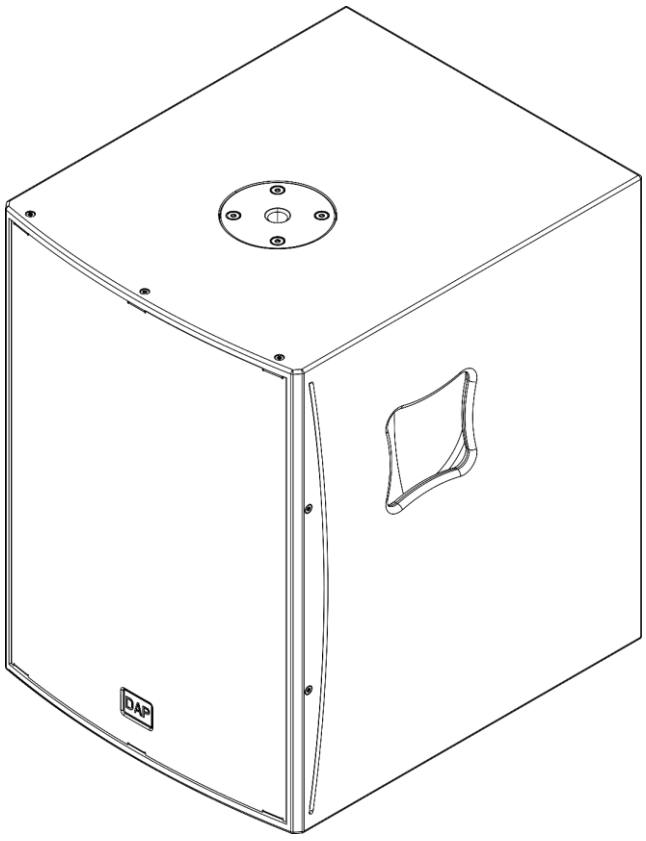

NEDERLANDS

NRG-12SA V1

Productcode: D3657

Highlite International B.V. - Vestastraat 2 - 6468 EX - Kerkrade - Nederland

Voorwoord

Hartelijk dank voor uw aankoop van dit DAP-product.

Het doel van deze gebruikershandleiding is om instructies te geven voor een correct en veilig gebruik van dit product.

Bewaar de gebruikershandleiding voor toekomstig gebruik, aangezien deze een integraal onderdeel van het product is. De gebruikershandleiding moet op een gemakkelijk toegankelijke plaats worden bewaard.

Deze gebruikershandleiding bevat informatie over:

- Veiligheidsinstructies
- Installatie en werking van het apparaat
- Beoogd en niet-beoogd gebruik van het apparaat
- Onderhoudsprocedures
- Probleemoplossing
- Transport, opslag en afvoer van het apparaat

Het niet opvolgen van de instructies in deze handleiding kan leiden tot ernstig letsel en schade aan eigendommen.

©2023 DAP. Alle rechten voorbehouden.

Niets uit dit document mag worden gekopieerd, gepubliceerd of anderszins gereproduceerd zonder voorafgaande schriftelijke toestemming van Highlite International.

Ontwerp en productspecificaties kunnen zonder voorafgaande kennisgeving worden gewijzigd.

Ga voor de laatste versie van dit document of andere taalversies naar onze website www.highlite.com of neem contact met ons op via service@highlite.com.

Highlite International en haar geautoriseerde dienstverleners zijn niet aansprakelijk voor enig letsel, schade, directe of indirecte schade, gevolgschade of economische schade of enig ander verlies voortvloeiend uit het gebruik van, of het niet kunnen gebruiken van, of het vertrouwen op de informatie in dit document.

Inhoudsopgave

1. Inleiding 3
1.1. Voordat u het product gebruikt 3
1.2. Beoogd gebruik 3
1.3. Tekstconventies 3
1.4. Symbolen en signaalwoorden 4
1.5. Symbolen op het informatielabel 4

2. Veiligheid 5
2.1. Waarschuwingen en veiligheidsinstructies 5
2.2. Vereisten voor de gebruiker 7

3. Beschrijving van het apparaat 8
3.1. Vooraanzicht 8
3.2. Achteraanzicht 9
3.3. Productspecificaties 10
3.4. Optionele accessoires 11
3.5. Afmetingen 11

4. Installatie en opstelling 12
4.1. Waarschuwingen en voorzorgsmaatregelen 12
4.2. Vereisten voor de installatielocatie 12
4.3. Gestapelde installatie met een full-range luidspreker 12
4.4. Opstelling met een audiomixer 13
4.4.1. Opstelling met 2 actieve subwoofers 14
4.4.2. Opstelling met 1 actieve subwoofer 15
4.5. Opstelling zonder audiomixer 16
4.6. Aansluiten op de voeding 17
4.7. Doorlussen van netspanning van meerdere apparaten 17

5. Bediening 18
5.1. Veiligheidsinstructies voor gebruik 18
5.2. In-/uitschakelen 18
5.3. DSP-instellingen 18
5.4. Het subfilter aanpassen 18
5.5. De fase aanpassen 19
5.6. De versterking aanpassen 19
5.7. Ledstatussen 19

6. Probleemoplossing 19

7. Onderhoud 20
7.1. Veiligheidsinstructies voor onderhoud 20
7.2. Preventief onderhoud 20
7.2.1. Basis reinigingsinstructies 20
7.3. Correctief onderhoud 20

8. Demontage, transport en opslag 21
8.1. Instructies voor demontage 21
8.2. Instructies voor transport 21
8.3. Opslag 21

9. Verwijdering 21

10. Goedkeuring 21

1. Inleiding

1.1. Voordat u het product gebruikt

Belangrijk
Lees en volg de instructies in deze gebruikershandleiding voordat u dit product installeert, bedient of onderhoudt.

De fabrikant aanvaardt geen aansprakelijkheid voor schade als gevolg van het niet naleven van deze handleiding.

Controleer na het uitpakken de inhoud van de doos. Als er onderdelen ontbreken of beschadigd zijn, neem dan contact op met uw Highlite International-dealer.

Uw levering omvat:

- DAP NRG-12SA
- Schuko naar Power Pro-kabel (1,5 m)
- Gebruikershandleiding

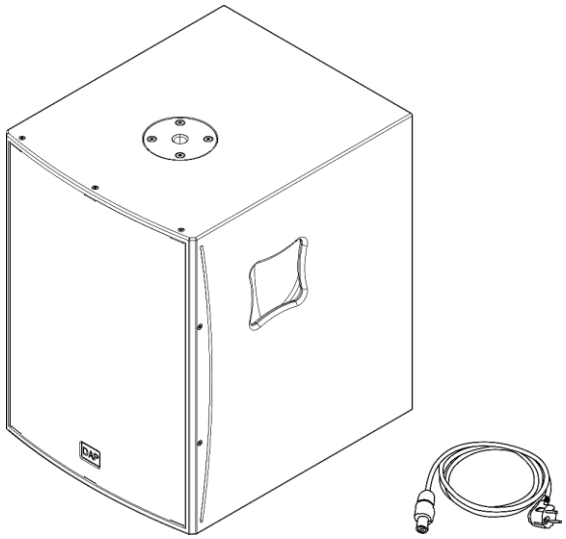

Fig. 01

1.2. Beoogd gebruik

Dit apparaat is ontworpen om te worden gebruikt als een actieve subwoofer. Het is alleen geschikt voor gebruik binnenshuis. Elk onjuist gebruik kan leiden tot gevaarlijke situaties en resulteren in letsel en materiële schade.

Elk ander gebruik, niet genoemd onder bedoeld gebruik, wordt beschouwd als niet-bedoeld en onjuist gebruik.

1.3. Tekstconventies

In de handleiding worden de volgende tekstconventies gebruikt:

- Verwijzingen: Verwijzingen naar hoofdstukken en delen van het apparaat zijn vetgedrukt, bijvoorbeeld: "Raadpleeg **2. Veiligheid**", "druk op de **aan/uit-schakelaar (03)**"
- 0–255: Definieert een reeks waarden
- Opmerkingen: **Opmerking:** (vetgedrukt) wordt gevolgd door nuttige informatie of tips

1.4. Symbolen en signaalwoorden

Veiligheidsaanwijzingen en waarschuwingen worden in de hele gebruikershandleiding aangegeven met veiligheidstekens.

Volg altijd de instructies in deze gebruikershandleiding.

GEVAAR	Geeft een dreigend gevaarlijke situatie aan die, als deze niet wordt vermeden, zal leiden tot ernstig of dodelijk letsel.
WAARSCHUWING	Geeft een dreigend gevaarlijke situatie aan die, als deze niet wordt vermeden, kan leiden tot ernstig of dodelijk letsel.
VOORZICHTIG	Geeft een potentieel gevaarlijke situatie aan die, als deze niet wordt vermeden, kan leiden tot licht of middelzwaar letsel.
Opgepast	Geeft belangrijke informatie aan voor de juiste werking en het juiste gebruik van het product.
Belangrijk	Lees en volg de instructies in dit document.
Elektrisch gevaar	
	Geeft belangrijke informatie over het afdanken van dit product.

1.5. Symbolen op het informatielabel

Dit product is voorzien van een informatielabel. Het informatielabel bevindt zich op de achterzijde van het apparaat.

Het informatielabel bevat de volgende symbolen:

	Dit apparaat is ontworpen voor gebruik binnenshuis.
	Dit apparaat mag niet als huishoudelijk afval worden behandeld.
	Dit apparaat valt onder IEC-beschermingsklasse I.
	Lees en volg de instructies in de gebruikershandleiding voordat u het apparaat installeert, bedient of onderhoudt.
	Let op: Risico op elektrische schokken. Koppel de voeding los voordat u het apparaat opent. Waarschuwing: Dit apparaat moet geaard zijn.

2. Veiligheid



Belangrijk
Lees en volg de instructies in deze gebruikershandleiding voordat u dit product installeert, bedient of onderhoudt.

De fabrikant aanvaardt geen aansprakelijkheid voor schade als gevolg van het niet naleven van deze gebruikershandleiding.

2.1. Waarschuwingen en veiligheidsinstructies



GEVAAR
Gevaar voor kinderen

Alleen voor gebruik door volwassenen. Het apparaat moet buiten het bereik van kinderen worden geïnstalleerd.

- Laat geen onderdelen van de verpakking (plastic zakken, piepschuim, spijkers, etc.) binnen het bereik van kinderen. Verpakkingsmateriaal is een potentiële bron van gevaar voor kinderen.



GEVAAR
Elektrische schok veroorzaakt door gevaarlijke spanning binnenin

Er zijn zones in het apparaat waar gevaarlijke aanraakspanning (> 120 V DC) aanwezig kan zijn.

- Open het apparaat niet en verwijder geen afdekkingen.
- Gebruik het apparaat niet als de afdekkingen of de behuizing open zijn.
- Haal de stekker van het apparaat uit het stopcontact voor service en onderhoud, en als het apparaat niet in gebruik is.



GEVAAR
Elektrische schok veroorzaakt door kortsluiting

Dit apparaat valt onder IEC-beschermingsklasse I.

- Zorg ervoor dat het apparaat elektrisch is aangesloten op aarding. Sluit het apparaat alleen aan op een stopcontact met randaarde.
- Bedek de randaarde niet.
- Omzeil de thermostaatschakelaar of de zekeringen niet.
- Laat de voedingskabel niet in contact komen met andere kabels. Ga voorzichtig om met het voedingskabel en alle aansluitingen op de netspanning.
- Wijzig de voedingskabel niet door deze te buigen, mechanisch te belasten, er druk op uit te oefenen, eraan te trekken of op te warmen.
- Controleer of de voedingskabel niet geknikt of beschadigd is. Controleer de voedingskabel regelmatig op defecten.
- Dompel het apparaat niet onder in water of andere vloeistoffen. Installeer het apparaat niet op een plek waar overstromingen kunnen voorkomen.
- Gebruik het apparaat niet tijdens onweer. Koppel het apparaat onmiddellijk los van de voedingsspanning.



Opgepast
Stroomvoorziening

- Controleer voordat u het apparaat op de voeding aansluit of de stroom, spanning en frequentie overeenkomen met de ingangsspanning, stroom en frequentie die op het informatielabel op het apparaat vermeld staan.
- Zorg ervoor dat de kabeldoorsnede van de verlengsnoeren en voedingskabels voldoende is voor het nodige stroomverbruik van het apparaat.



Opgepast
Algemene veiligheid

- Schud het apparaat niet. Vermijd brute kracht bij het installeren of bedienen van het apparaat.
- Als het apparaat wordt blootgesteld aan extreme temperatuurschommelingen (bijvoorbeeld na transport), schakel het dan niet meteen in. Laat het apparaat op kamertemperatuur komen voordat u het inschakelt, anders kan het beschadigd raken door de gevormde condens.
- Als het apparaat niet goed werkt, stop dan onmiddellijk met het gebruik.



Opgepast
Dit apparaat mag alleen worden gebruikt voor de doeleinden waarvoor het is ontworpen.

Dit apparaat is ontworpen om te worden gebruikt als een actieve subwoofer. Het is alleen geschikt voor gebruik binnenshuis. Elk onjuist gebruik kan leiden tot gevaarlijke situaties en resulteren in letsel en materiële schade.

- Dit apparaat is niet geschikt voor huishoudens.
- Dit apparaat is niet ontworpen voor permanent gebruik.
- Dit apparaat bevat geen onderdelen die door de gebruiker kunnen worden gerepareerd. Ongeoorloofde wijzigingen aan het apparaat maken dat de garantie vervalt. Dergelijke wijzigingen kunnen leiden tot letsel en materiële schade.



Opgepast
Controleer het apparaat vóór elk gebruik visueel op eventuele defecten.

Zorg ervoor dat:

- Er geen vervormingen op de behuizing zijn.
- De voedingskabels niet zijn beschadigd en geen materiaalmoeheid vertonen.

Opgepast
Stel het apparaat niet bloot aan omstandigheden die de nominale IP-klasse overschrijden.

Dit apparaat heeft een IP20-classificatie. Een IP20-classificatie (Ingress Protection) biedt bescherming tegen vaste voorwerpen groter dan 12 mm, zoals vingers, maar geen bescherming tegen het binnendringen van water.

2.2. Vereisten voor de gebruiker

Dit product kan door gewone personen worden gebruikt. Onderhoud en installatie kunnen worden uitgevoerd door gewone personen. Service mag alleen worden uitgevoerd door opgeleide of gekwalificeerde personen. Neem contact op met uw Highlite International-dealer voor meer informatie.

Geïnstrueerde personen zijn opgeleid en getraind door een bekwaam persoon, of staan onder toezicht van een bekwaam persoon, voor specifieke taken en werkzaamheden die verband houden met de installatie, het onderhoud en de service van dit product, zodat ze risico's kunnen herkennen en voorzorgsmaatregelen kunnen nemen om deze te vermijden.

Bekwame personen hebben een opleiding of ervaring die hen in staat stelt om risico's te herkennen en gevaren te vermijden die gepaard gaan met de installatie, het onderhoud en de service van dit product.

Overige personen zijn alle andere personen dan geïnstrueerde personen en bekwame personen. Overige personen zijn niet alleen gebruikers van het product, maar ook alle andere personen die toegang hebben tot het apparaat of die zich in de buurt van het apparaat bevinden.

3. Beschrijving van het apparaat

De DAP NRG-12SA is een actieve subwoofer met een piekvermogen van 1000 W (500 W continu RMS). Hij heeft een 12" woofer met een dubbele spreekspoel van 2,5". Het apparaat heeft een interne DSP met 4 modi en een omgekeerde faseschakelaar.

3.1. Vooraanzicht

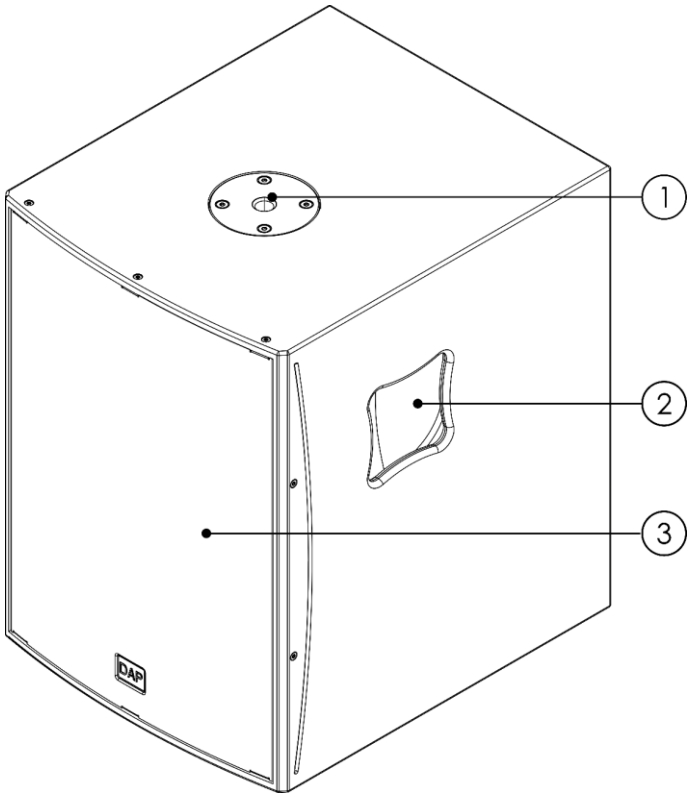

01) Montagegat met schroefdraad (M20)
02) 2 handgrepen
03) Speakergril

Fig. 02

3.2. Achteraanzicht

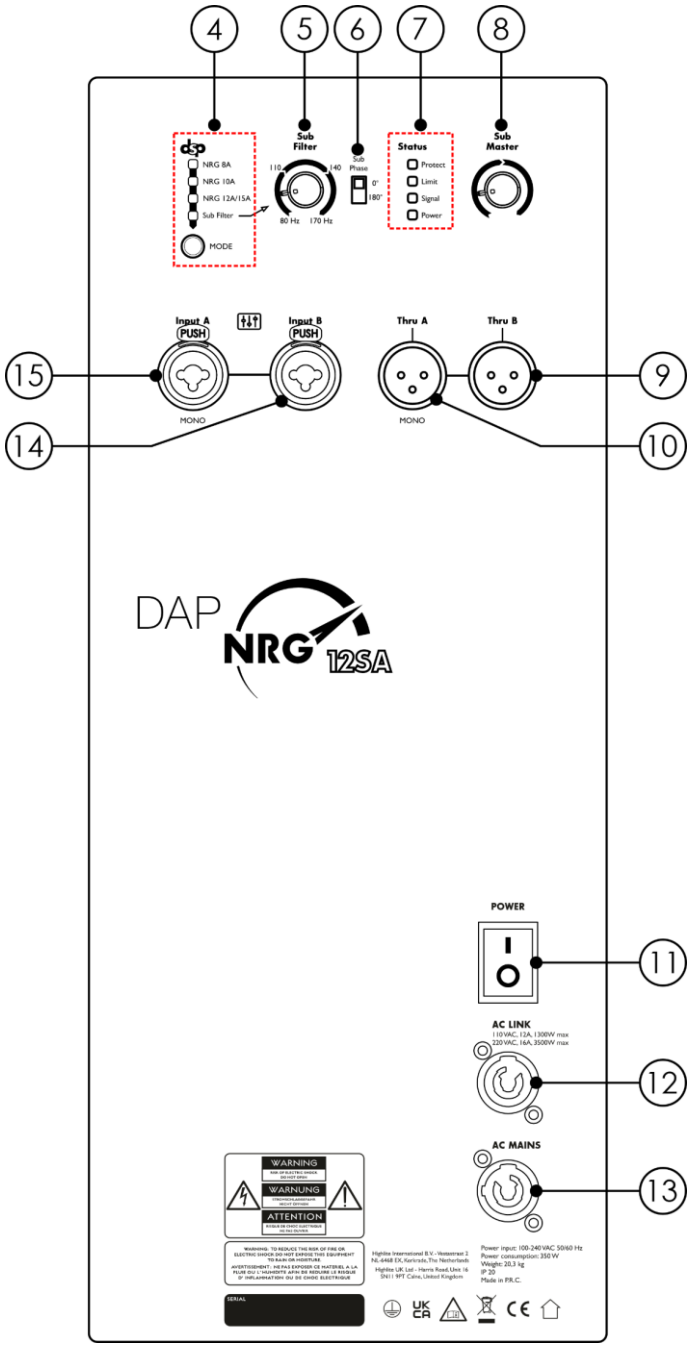

04) DSP-knop en keuzeschakelaar met ledindicatoren
05) Subfilter frequentieregeling
06) Subfaseschakelaar
07) Status-ledindicatoren
08) Submaster versterkingsregeling
09) 3-pins XLR-connector THRU B
10) 3-pins XLR-connector THRU A (mono)
11) Aan/uit-schakelaar
12) Power Pro-connector OUT (Wit)
13) Power Pro-connector IN (blauw)
14) Gecombineerde (3-pins XLR/6,3 mm jack) connector IN B
15) Gecombineerde (3-pins XLR/6,3 mm jack) connector IN A (mono)

Fig. 03

3.3. Productspecificaties

Model:	DAP NRG-12SA

Fysische kenmerken:	
Afmetingen:	380 x 525 x 460 mm (B x H x D)
Gewicht:	20,3 kg

Uitgangen:	
RMS uitgangsvermogen versterker:	500 W
Piek uitgangsvermogen versterker:	1000 W
Hoofduitgangen:	2

Audiospecificaties:	
THD-niveau:	< 0,3 %
Signaal-ruisverhouding:	> 95 dB
Bemonsteringsfrequentie AD/DA-omzetter:	48 kHz
Audio-latentie:	1,2 ms
Versterkertechnologie:	Klasse D
Luidsprekersysteem:	Subwoofer
Luidsprekergevoeligheid (1 W/1 m):	94 dB
Maximale SPL op 1 m:	120 dB
Frequentierespons (-6 dB):	50–170 Hz
Diameter woofer:	12 "
Spreekspoel woofer:	2,5 "
Magneettype woofer:	Ferriet
Dispersiehoek (horizontaal):	360°
Dispersiehoek (verticaal):	180°

Interne opslag:	
Gebruikerspresets capaciteit:	4

Elektrische kenmerken:	
Ingangsspanning:	100–240 V AC, 50/60 Hz
Stroomverbruik:	350 W

Constructie:	
Behuizing:	Plywood
Kleur:	Zwart
IP-classificatie:	IP20

Aansluitingen:	
Aansluiting hoofduitgang:	2 x 3-pins XLR-connector
Aansluiting mono-ingang:	2 x 3-pins XLR/6,3 mm jack
Voedingsaansluitingen:	Power Pro-connector IN (Blauw) Power Pro-connector OUT (Wit)

Producteigenschappen:	
Statiefbevestiging:	M20
Ledindicatoren:	DSP mode, Limit, Power, Protect, Signal
Materiaal speakergril:	Staal

Thermische kenmerken:	
Maximale omgevingstemperatuur t_a:	40 °C
Minimale omgevingstemperatuur t_a:	0 °C

3.4. Optionele accessoires

Daarnaast kunt u de volgende accessoires aanschaffen:

- D8610 Afstandsbuis 35 mm
- D8611 Afstandsbuis M20

3.5. Afmetingen

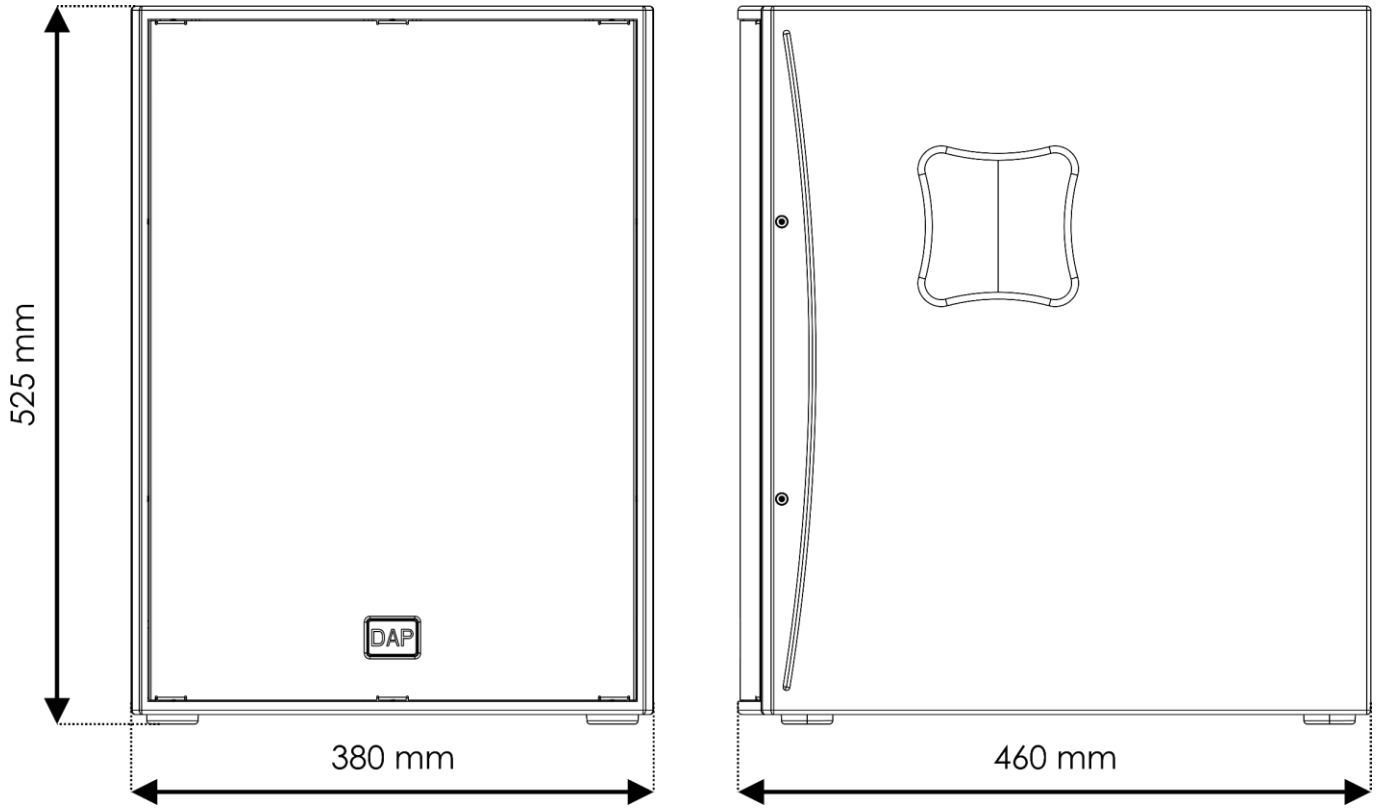

Fig. 04

4. Installatie en opstelling

4.1. Waarschuwingen en voorzorgsmaatregelen

Opgepast
Sluit alle kabels aan voordat u de voeding inschakelt.
Koppel de stroomtoevoer los voordat u kabels aansluit of loskoppelt.

4.2. Vereisten voor de installatielocatie

- Het apparaat mag alleen binnenshuis worden geïnstalleerd.
- Het apparaat moet op een vlakke, stabiele ondergrond worden geplaatst.
- De maximale omgevingstemperatuur t_a = 40 °C mag nooit worden overschreden.
- De relatieve luchtvochtigheid mag niet hoger zijn dan 90% bij een omgevingstemperatuur van 40 °C.

4.3. Gestapelde installatie met een full-range luidspreker

U kunt een full-range luidspreker op het apparaat stapelen met een afstandspaal. Zie **3.4. Optionele accessoires** op pagina 11.

Volg de onderstaande stappen om de 2 apparaten met een afstandspaal te stapelen:

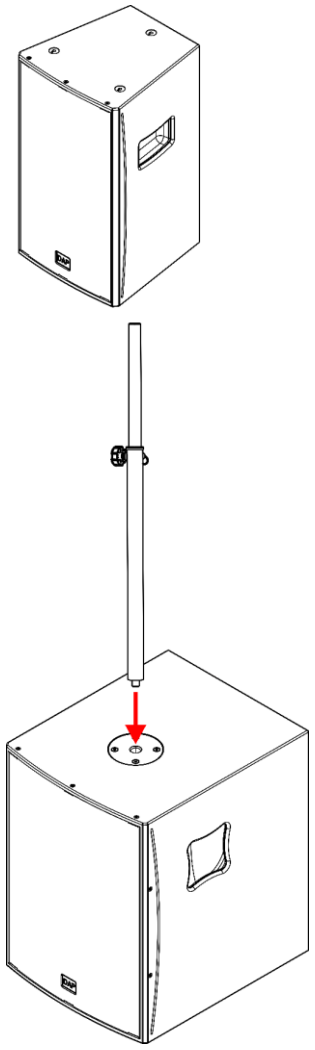

01) Zet het apparaat op een vlakke, stabiele ondergrond.
02) Steek de afstandspaal in het **montagegat met schroefdraad (01)**.
03) Draai de afstandspaal rechtsom om de afstandspaal aan het apparaat te bevestigen.
04) Installeer de full-range luidspreker bovenop de afstandspaal.

Fig. 05

4.4. Opstelling met een audiomixer

U kunt de NRG-12SA gebruiken in een opstelling met een audiomixer. In deze opstelling kunt u 1 of 2 actieve subwoofers NRG-12SA aansluiten op 2 actieve full-range luidsprekers (NRG-8A/10A/12A/15A).

Volg de onderstaande stappen om de installatie te voltooien:

01) Zorg ervoor dat alle apparaten zijn uitgeschakeld.
02) Sluit de actieve full-range luidsprekers en de actieve subwoofers aan. Zie **4.4.1. Opstelling met 2 actieve subwoofers** op pagina 14 en **4.4.2. Opstelling met 1 actieve subwoofer** op pagina 15.
03) Stel de DSP van de subwoofer(s) in. Zie **5.3. DSP-instellingen** op pagina 18.
04) Stel de DSP van de actieve full-range luidsprekers in op +SUB. Voer deze stap uit als u actieve full-range luidsprekers uit de NRG-serie gebruikt.
05) Sluit de actieve subwoofer(s) aan op de voeding. Zie **4.6. Aansluiten op de voeding** op pagina 17.
06) Sluit de rest van de apparaten aan op de voeding.
07) Zet de audiomixer aan.
08) Schakel de actieve full-range luidsprekers in.
09) Schakel de actieve subwoofer(s) in. Zie **5.2. In-/uitschakelen** op pagina 18.
10) Pas de versterking van de actieve subwoofer aan. Zie **5.6. De versterking aanpassen** op pagina 19.

4.4.1. Opstelling met 2 actieve subwoofers

Volg de onderstaande stappen om 2 actieve subwoofers aan te sluiten op 2 full-range luidsprekers (NRG-8A/10A/12A/15A):

01) Gebruik een 3-pins XLR-kabel om de 1e actieve full-range luidspreker aan te sluiten op de **3-pins XLR-connector THRU A (10)** van de 1e actieve subwoofer.
02) Herhaal stap 1 om de 2e actieve full-range luidspreker aan te sluiten op de 2e actieve subwoofer.
03) Gebruik een 3-pins XLR-kabel om de **gecombineerde connector IN A (15)** van de 1e actieve subwoofer te verbinden met de audiomixer.
04) Herhaal stap 3 om de 2e actieve subwoofer aan te sluiten op de audiomixer.

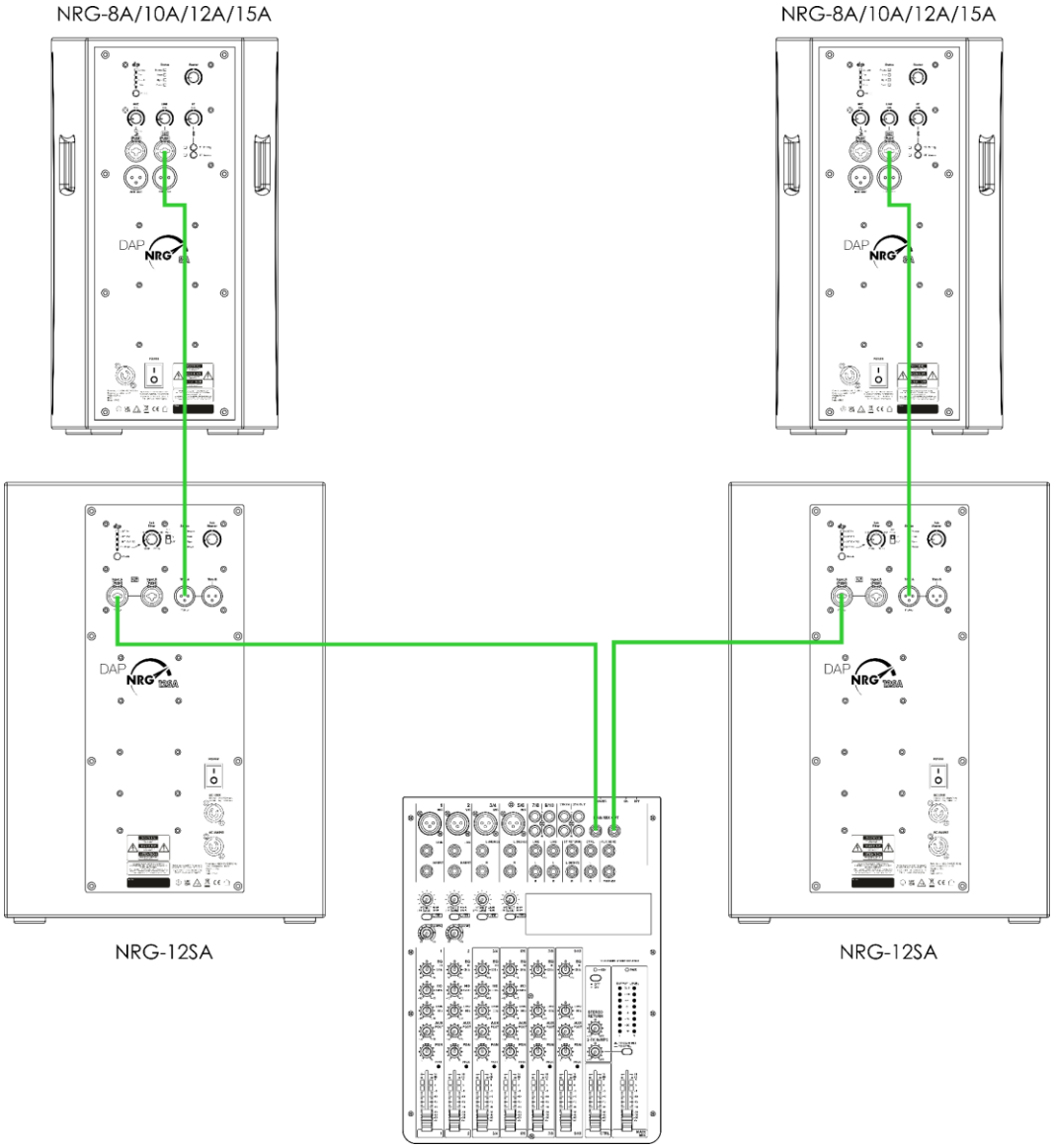

Fig. 06

4.4.2. Opstelling met 1 actieve subwoofer

Volg de onderstaande stappen om 1 subwoofer aan te sluiten op 2 full-range luidsprekers (NRG-8A/10A/12A/15A):

01) Gebruik een 3-pins XLR-kabel om de 1e actieve full-range luidspreker aan te sluiten op de **3-pins XLR-connector THRU A (10)** van de actieve subwoofer.
02) Gebruik een 3-pins XLR-kabel om de 2e actieve full-range luidspreker aan te sluiten op de **3-pins XLR-connector THRU B (09)** van de actieve subwoofer.
03) Gebruik een 3-pins XLR-kabel om de **gecombineerde connectoren IN A (15)** van de actieve subwoofer te verbinden met uitgang A van de audiomixer.
04) Gebruik een 3-pins XLR-kabel om de **gecombineerde connectoren IN B (14)** van de actieve subwoofer te verbinden met uitgang B van de audiomixer.

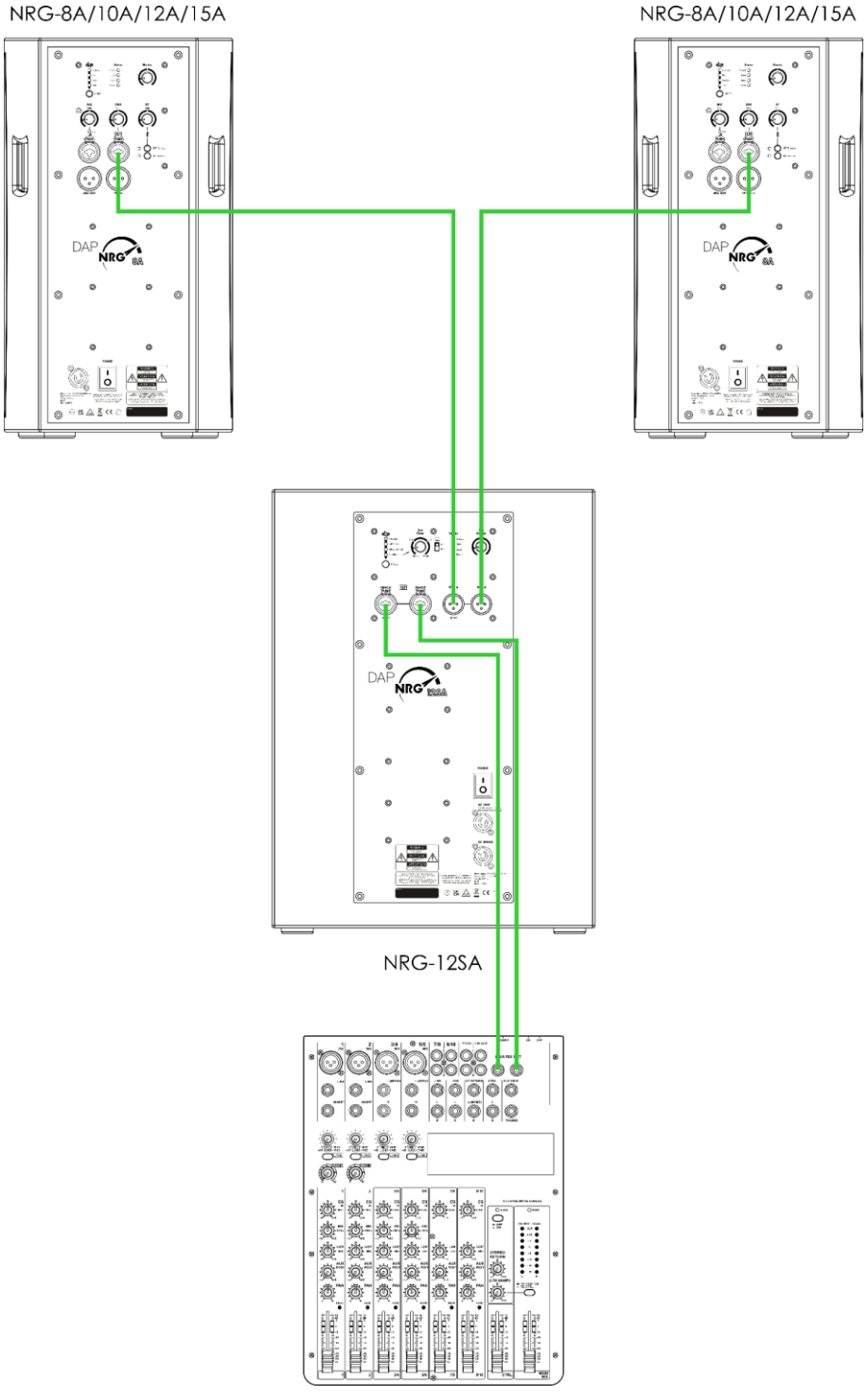

Fig. 07

4.5. Opstelling zonder audiomixer

U kunt de NRG-12SA gebruiken in een opstelling zonder audiomixer en aansluiten op een actieve full-range luidspreker uit de NRG-serie (NRG-8A/10A/12A/15A). In deze opstelling functioneert de actieve full-range luidspreker als een mixer die alle inputsignalen combineert.

Volg de onderstaande stappen om de installatie te voltooien:

01) Zorg ervoor dat alle apparaten zijn uitgeschakeld.
02) Gebruik een 3-pins XLR-kabel om de **gecombineerde connector IN A (15)** van de actieve subwoofer te verbinden met de 3-pins XLR mix connectoren OUT van de actieve full-range luidspreker.
03) Sluit indien nodig een microfoon, een muziekinstrument en/of een streaming bronapparaat aan op de actieve full-range luidspreker.
04) Sluit de actieve subwoofer aan op de voeding. Zie **4.6. Aansluiten op de voeding** op pagina 17.
05) Sluit de rest van de apparaten waar nodig aan op de voeding.
06) Schakel de actieve subwoofer in. Zie **5.2. In-/uitschakelen** op pagina 18.
07) Schakel waar nodig de rest van de apparaten in.
08) Pas indien nodig de versterking van de externe apparaten aan.
09) Pas de versterking van de actieve subwoofer aan. Zie **5.6. De versterking aanpassen** op pagina 19.

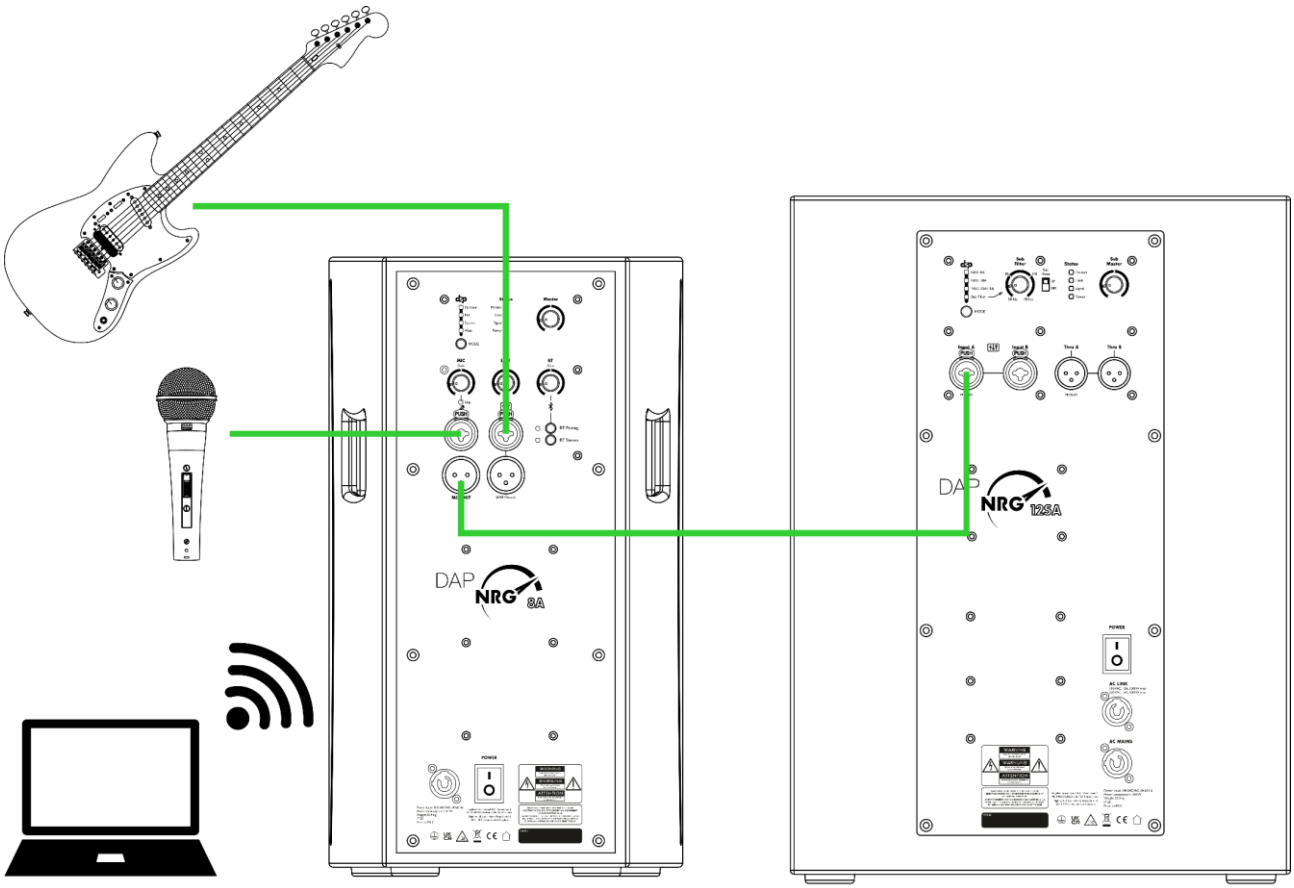

Fig. 08

4.6. Aansluiten op de voeding



GEVAAR
Elektrische schok veroorzaakt door kortsluiting

Het apparaat accepteert wisselstroom van 100–240 V en 50/60 Hz. Sluit het apparaat niet aan op een andere spanning of frequentie.

Dit apparaat valt onder IEC-beschermingsklasse I. Zorg ervoor dat het apparaat altijd elektrisch is verbonden met de aarding.

Voordat u het apparaat aansluit op de stopcontact:
- Zorg ervoor dat de voeding overeenkomt met de ingangsspanning die op het informatielabel op het apparaat staat.
- Zorg ervoor dat de stopcontact geaard is.

Sluit het apparaat met de stekker aan op het stopcontact.

4.7. Doorlussen van netspanning van meerdere apparaten

Dit apparaat ondersteunt doorlussen van netspanning. Via de Power OUT-connector kan netspanning worden doorgestuurd naar een ander apparaat. Merk op dat de ingangs- en uitgangsconnectoren een verschillend ontwerp hebben: het ene type kan niet op het andere worden aangesloten.

Het doorlussen van netspanning van meerdere apparaten mag alleen worden uitgevoerd door geïnstrueerde of bekwame personen.



WAARSCHUWING
Het onjuist doorlussen van netspanning kan leiden tot overbelasting van het elektrische circuit en ernstig letsel en schade aan eigendommen tot gevolg hebben.

Om elektrische overbelasting te voorkomen wanneer meerdere apparaten worden doorgelust:

- Gebruik kabels met voldoende stroomcapaciteit. De voedingskabel die bij het apparaat wordt geleverd is niet geschikt voor het doorlussen van netspanning van meerdere apparaten.
- Zorg ervoor dat de totale stroomafname van het apparaat en alle aangesloten apparaten niet hoger is dan de nominale capaciteit van de voedingskabels en de overstroombeveiliging.
- Koppel niet meer apparaten aan één stroomkoppeling dan het maximaal aanbevolen aantal.

Maximaal aanbevolen aantal apparaten:
- bij 100–120 V: 5 apparaten
- bij 200–240 V: 10 apparaten

5. Bediening

5.1. Veiligheidsinstructies voor gebruik

Opgepast
Dit apparaat mag alleen worden gebruikt voor de doeleinden waarvoor het is ontworpen.

Dit apparaat is ontworpen om te worden gebruikt als een actieve subwoofer. Het is alleen geschikt voor gebruik binnenshuis.

Elk ander gebruik, niet genoemd onder beoogd gebruik, wordt beschouwd als niet-beoogd en onjuist gebruik.

5.2. In-/uitschakelen

Het apparaat heeft een aan/uit-schakelaar.

- Zet de **aan/uit-schakelaar (11)** in de stand ON om het apparaat aan te zetten.
- Zet de **aan/uit-schakelaar (11)** in de stand OFF om het apparaat uit te zetten.

5.3. DSP-instellingen

De NRG-12SA heeft een interne DSP (Digital Signal Processing) die het uitgangsgeluid optimaliseert afhankelijk van het type ingangsgeluidsbron. Als u het apparaat gebruikt met actieve full-range luidsprekers uit de NRG-serie, kunt u een van de fabrieksinstellingen voor het betreffende model gebruiken.

Druk herhaaldelijk op de **knop DSP (04)** om een van de 4 opties te selecteren. De ledindicator van de geselecteerde optie gaat branden.

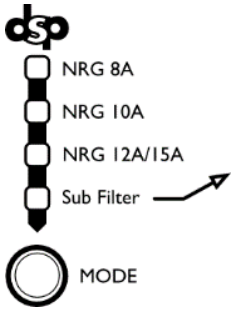

- NRG 8A: Gebruik deze instelling als het apparaat is aangesloten op een NRG-8A actieve full-range luidspreker
- NRG 10A: Gebruik deze instelling als het apparaat is aangesloten op een NRG-10A actieve full-range luidspreker
- NRG 12/15A: Gebruik deze instelling als het apparaat is aangesloten op een NRG-12A of een NRG-15A actieve full-range luidspreker
- Subfilter: Gebruik deze instelling als u de crossover-frequentie handmatig wilt aanpassen. Zie **5.4. Het subfilter aanpassen** op pagina 18

5.4. Het subfilter aanpassen

U kunt de crossover-frequentie van het apparaat handmatig aanpassen zodat deze overeenkomt met de specificaties van de aangesloten full-range luidspreker.

Om de crossover-frequentie aan te passen:

01) Selecteer de optie Subfilter met de **DSP-knop (04)**. Zie **5.3. DSP-instellingen** op pagina 18.
02) Draai aan de **frequentieregelaar van het subfilter (05)** om de crossover-frequentie in te stellen. Het instelbereik is 80–170 Hz.

5.5. De fase aanpassen

Het apparaat is uitgerust met een faseschakelaar. U kunt de fase omkeren als de basrespons te zwak is.

Schuif de **subfaseschakelaar (06)** omhoog/omlaag om een van de 2 opties te kiezen:

- 0°: normale fase - de subwoofer en de hoofdluidsprekers zijn in fase, wat een sterke basrespons oplevert
- 180°: omgekeerde fase - de geluidsgolven van de subwoofer zijn omgekeerd ten opzichte van de rest van de luidsprekers. Deze instelling helpt eventuele fase-annulering als gevolg van de fysieke afstand tussen de luidsprekers

5.6. De versterking aanpassen

Draai de **submaster versterkingsregelaar (08)** naar links/rechts om het mastervolume te verlagen/verhogen. Deze instelling beïnvloedt het algemene volume.

5.7. Ledstatussen

Het apparaat heeft 4 **status-ledindicators (07).** De ledindicatoren hebben de volgende statussen:



- Protect: Licht op als de versterker overbelast is. Dit kan gebeuren als het ingangssignaal te hoog is of als de omgevingstemperatuur te hoog is. Verlaag het volume van het aangesloten apparaat.
- Limit: Licht op voordat de versterker clipt en vervormt. Stel de ingangsniveaus zo in dat deze ledindicator alleen kort oplicht tijdens de hoogste pieken. Als u het apparaat gebruikt terwijl deze indicator continu brandt, zal dit leiden tot een verminderde geluidskwaliteit en kunnen de onderdelen beschadigd raken of hun levensduur verkorten.
- Signal: Licht op als signaal aanwezig is.
- Power: Licht op als het apparaat is ingeschakeld.

6. Probleemoplossing

Dit hoofdstuk beschrijft een aantal problemen en suggesties voor oplossingen die door overige personen kunnen worden uitgevoerd. Het apparaat bevat geen onderdelen die door de gebruiker kunnen worden gerepareerd.

Ongeoorloofde wijzigingen aan het apparaat maken dat de garantie vervalt. Dergelijke wijzigingen kunnen leiden tot letsel en materiële schade.

Laat onderhoud over aan geïnstrueerde of bekwame personen. Neem contact op met uw Highlite International-dealer als de oplossing niet in de tabel wordt beschreven.

Probleem	**Vermoedelijke oorzaak**	**Oplossing**
Het apparaat werkt helemaal niet	Geen stroom naar het apparaat	• Controleer of het apparaat is aangesloten op de voeding en is ingeschakeld
Geen geluid	Slechte verbindingen	• Controleer of de verbindingen tussen het apparaat en de externe apparaten correct zijn
Zwakke basweergave	De subwoofer is uit fase	• Keer de fase om. Zie **5.5. De fase aanpassen**

7. Onderhoud

7.1. Veiligheidsinstructies voor onderhoud



GEVAAR
Elektrische schok veroorzaakt door gevaarlijke spanning binnenin

Haal de stekker uit het stopcontact voor onderhoud of reiniging.

7.2. Preventief onderhoud



Opgepast
Controleer het apparaat vóór elk gebruik visueel op eventuele defecten.

Zorg ervoor dat:

- Er geen vervormingen op de behuizing zijn.
- De voedingskabels niet zijn beschadigd en geen materiaalmoeheid vertonen.

7.2.1. Basis reinigingsinstructies

Volg de onderstaande stappen om het apparaat schoon te maken:

01) Schakel het apparaat uit.
02) Maak het apparaat schoon met een zachte, pluisvrije doek.



Opgepast

- Dompel het apparaat niet onder in vloeistof.
- Gebruik geen alcohol of oplosmiddelen.

7.3. Correctief onderhoud

Het apparaat bevat geen onderdelen die door de gebruiker kunnen worden gerepareerd. Open het apparaat niet en breng geen wijzigingen aan.

Laat reparaties en onderhoud over aan geïnstrueerde of bekwame personen. Neem contact op met uw Highlite International-dealer voor meer informatie.

8. Demontage, transport en opslag

8.1. Instructies voor demontage

WAARSCHUWING
Onjuiste demontage kan ernstig letsel en schade aan eigendommen veroorzaken.

- Koppel de voeding los voordat u de installatie ongedaan maakt.
- Neem tijdens de demontage van het apparaat altijd de nationale en locatiegebonden voorschriften in acht.
- Draag persoonlijke beschermingsmiddelen in overeenstemming met de nationale en locatiespecifieke voorschriften.

8.2. Instructies voor transport

- Gebruik indien mogelijk de originele verpakking om het apparaat te vervoeren.
- Neem altijd de behandelingsinstructies in acht die, bijvoorbeeld, op de kartonnen doos staan: "Voorzichtig behandelen", "Deze kant naar boven", "Breekbaar".

8.3. Opslag

- Maak het apparaat schoon voordat u het opbergt. Volg de reinigingsinstructies uit hoofdstuk **7.2.1. Basis reinigingsinstructies** op pagina 20.
- Bewaar het apparaat indien mogelijk in de originele verpakking.

9. Verwijdering

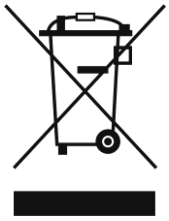

Correcte verwijdering van dit product

Afgedankte elektrische en elektronische apparatuur

Dit symbool op het product, de verpakking of documenten geeft aan dat het product niet als huishoudelijk afval mag worden behandeld. Lever dit product in bij het inzamelpunt voor recycling van elektrische en elektronische apparatuur. Dit is om milieuschade of persoonlijk letsel door ongecontroleerde afvalverwijdering te voorkomen. Neem voor meer informatie over recycling van dit product contact op met de plaatselijke autoriteiten of de geautoriseerde dealer.

10. Goedkeuring

CE

UK CA

Bekijk de betreffende productpagina op de website van Highlite International (www.highlite.com) voor een beschikbare conformiteitsverklaring.

DAP

©2023 DAP