DWCP9339X

SNARE STATIV FUNKTIONEN



EINKLAPPBARER KORB

Drehbare Arme für
den einfachen Transport.

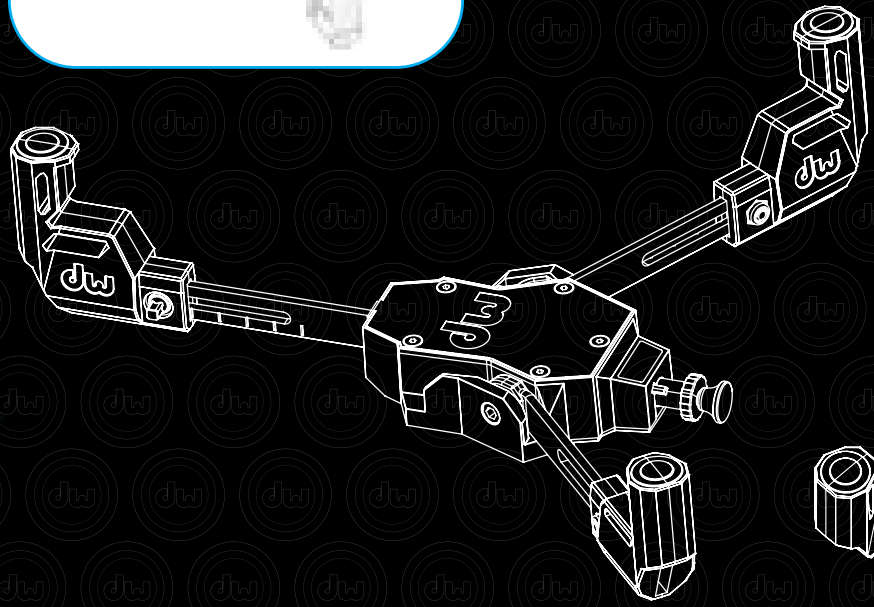



ABNEHMBARER KORB

Zum Entfernen des Korbs am
Griff ziehen

EIGENSCHAFTEN

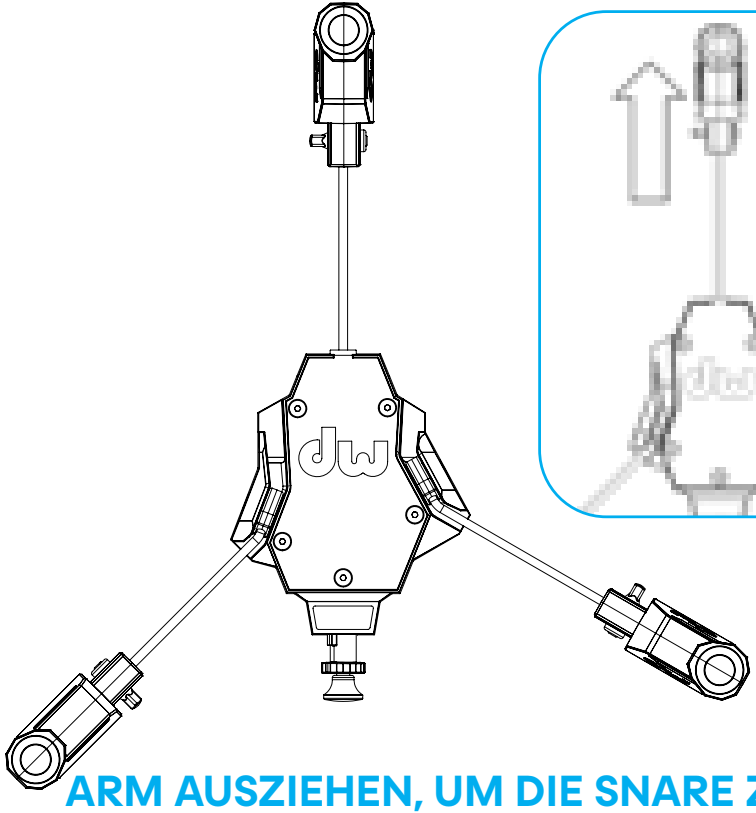

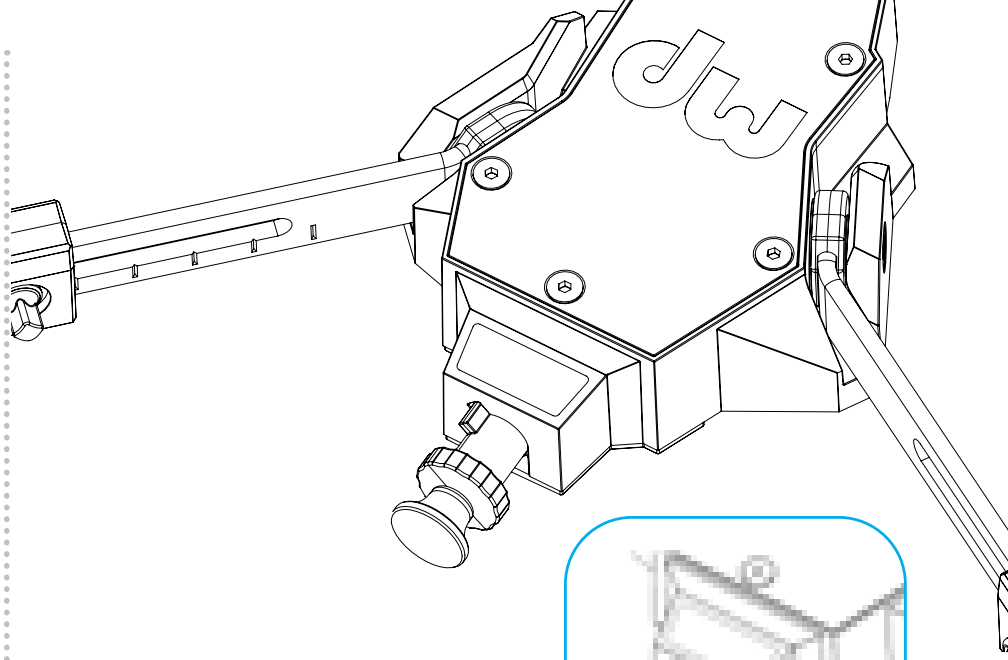

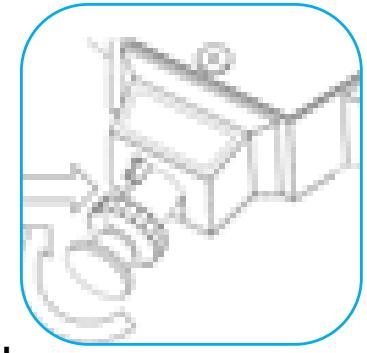

ARM AUSZIEHEN, UM DIE SNARE ZU GREIFEN

Einstellen und Ausziehen des federgelagerten Arms, um den Spannreifen zu umfassen

TECHLOCK

Drücken und drehen, um den Snare-Korb an der Kugelhalterung zu befestigen

DWCP9339X