DWCP9339X

POINTS FORT PIED DE CAISSE CLAIRE



PANIER REPLIABLE

Bras rotatifs pour faciliter le transport.

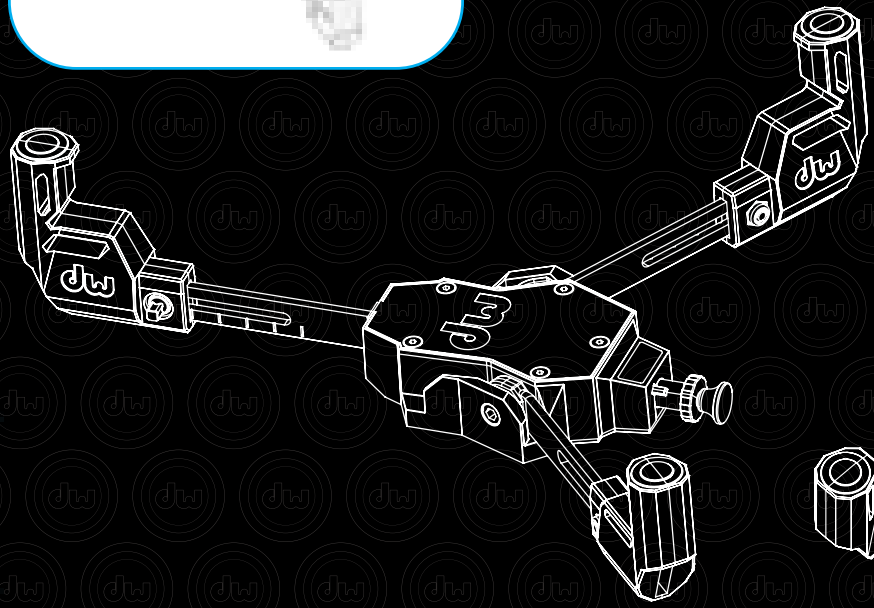



PANIER AMOVIBLE

Tirez sur le bouton pour enlever le panier

CARACTÉRISTIQUES

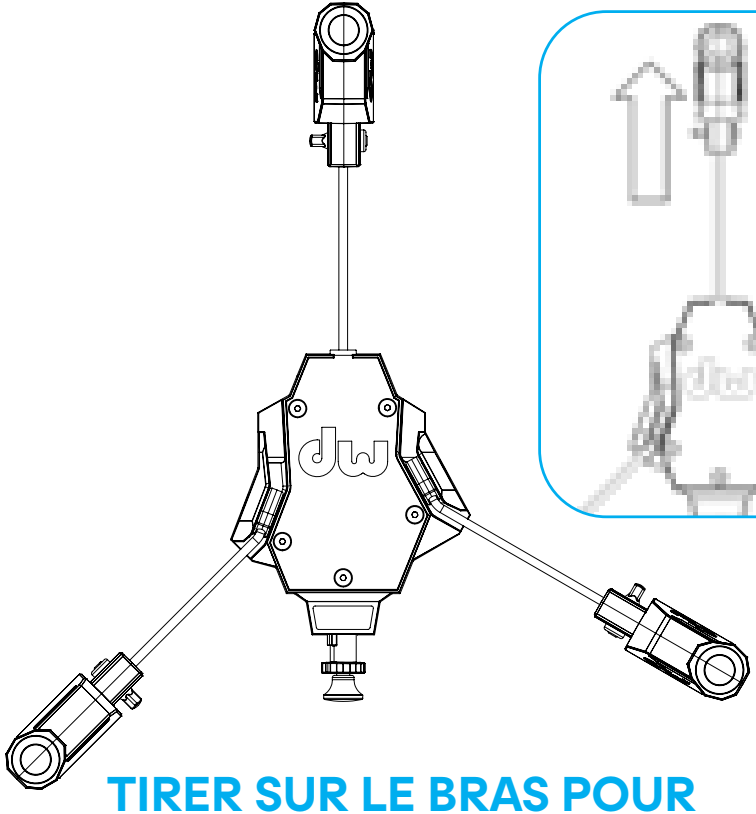

TIRER SUR LE BRAS POUR FIXER LA CAISSE CLAIRE

Réglez et tirez le bras à ressort pour agripper le cercle du fût

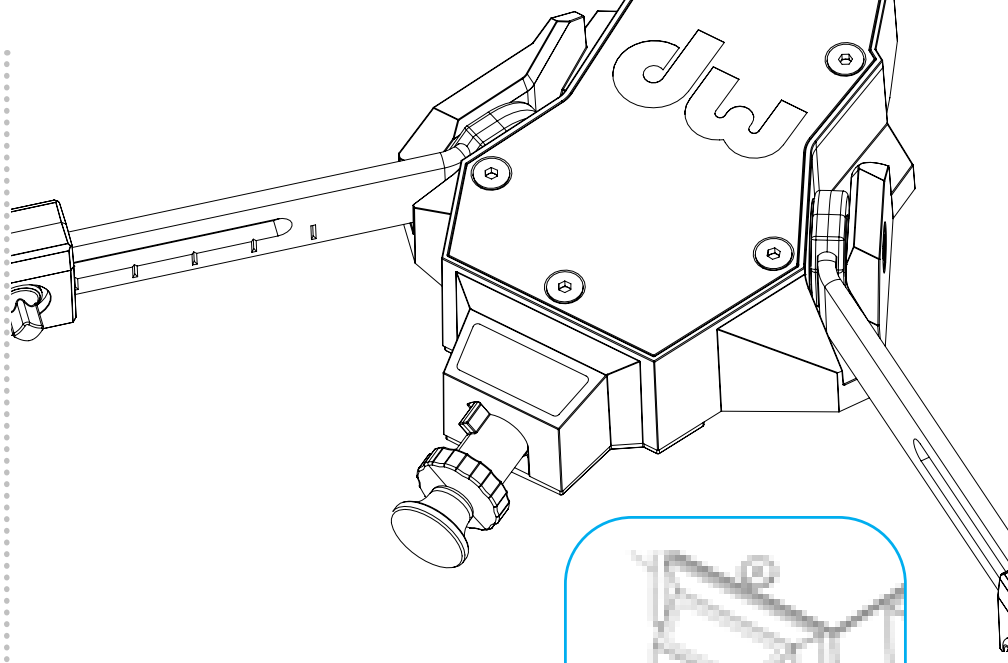

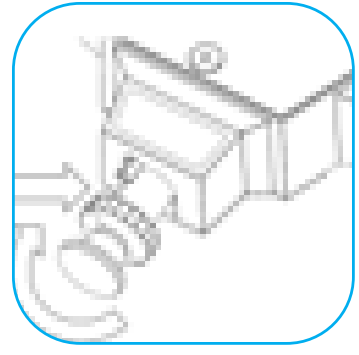

TECHLOCK

Poussez et tournez pour verrouiller le panier de caisse claire sur la rotule

DWCP9339X